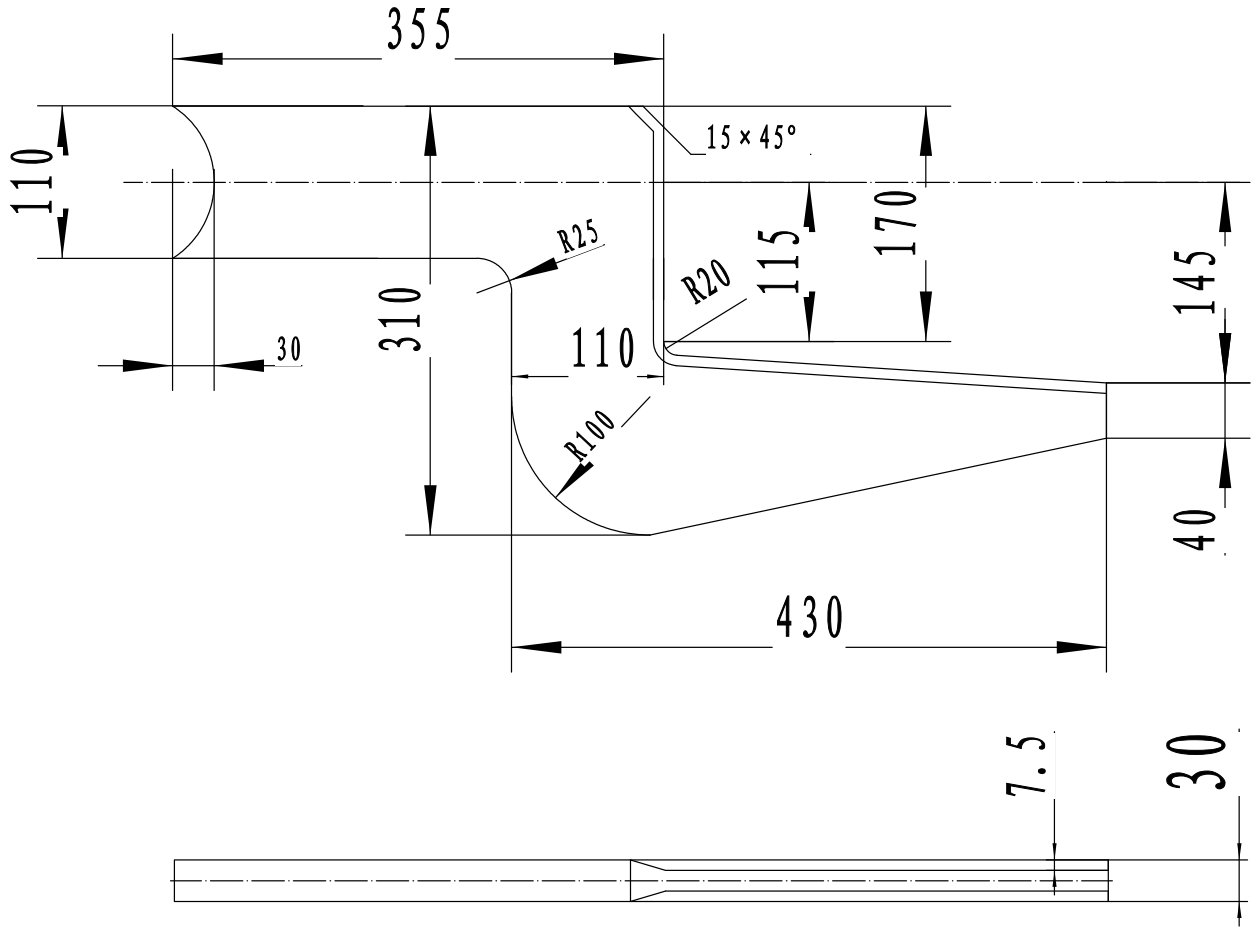

						Q235		首钢长钢炼钢厂
标记	处数	分 区	更改文件号	签 名	年、月、日			拨爪
设 计			标准化	王晶	2017.2.8	阶段标记	重 量	比 例
							9kg	1:3
审 核								WAM224C230500-18改
工 艺			批 准			共 张	第 张	